poz. F1
2 szt.

UWAGA !!! Zbrojene ławy fundamentowej przeciągnąć przez stopę fundamentową. Rozkład prętów startowych rozpatrywać łącznie z rysunkiem zbrojeniowym danego elementu.

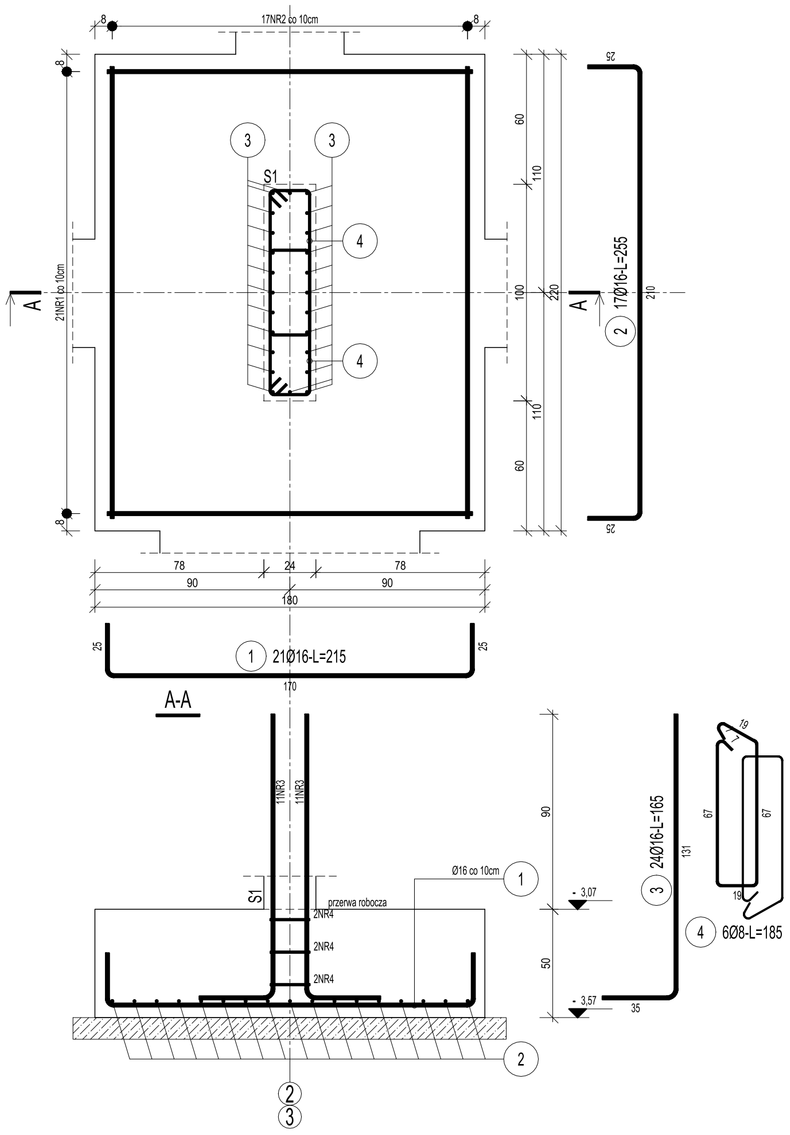

poz. F2
1 szt.

UWAGA !!! Zbrojene ławy fundamentowej przeciągnąć przez stopę fundamentową. Rozkład prętów startowych rozpatrywać łącznie z rysunkiem zbrojeniowym danego elementu.

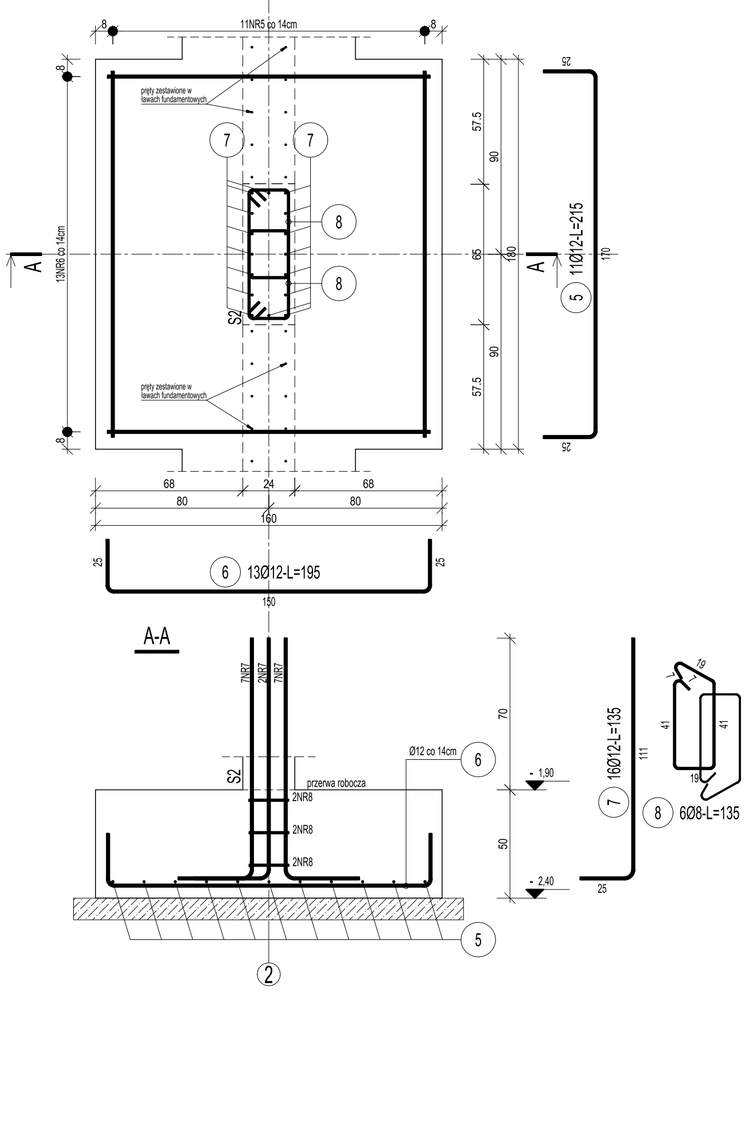

poz. F3
2 szt.

UWAGA !!! Zbrojene ławy fundamentowej przeciągnąć przez stopę fundamentową. Rozkład prętów startowych rozpatrywać łącznie z rysunkiem zbrojeniowym danego elementu. Stopę fund. w os 3 wykonać jako lustrzane odbicie. Pręt poz. 7 stanowi dozbrojenie ściany żelbetowej poz. SC1.

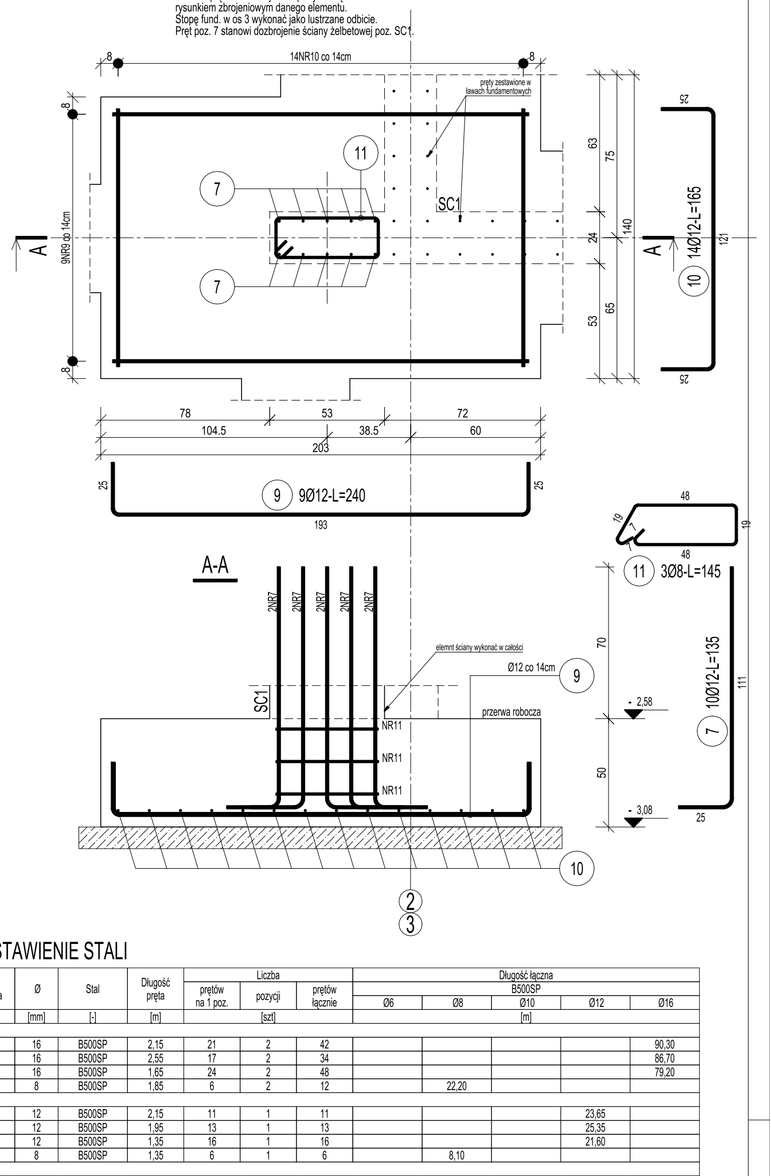

ZESTAWIENIE STALI

Nr pręta	Ø	Stal	Długość pręta	Liczba prętów na 1 poz.	Liczba pozycji	Liczba prętów łącznie	Długość łączna B500SP Ø6	Ø8	Ø10	Ø12	Ø16
[-]	[mm]	[-]	[m]	[szt]			[m]				
F1											
1	16	B500SP	2,15	21	2	42					90,30
2	16	B500SP	2,55	17	2	34					86,70
3	16	B500SP	1,65	24	2	48					79,20
4	8	B500SP	1,85	6	2	12		22,20			
F2											
5	12	B500SP	2,15	11	1	11				23,65	
6	12	B500SP	1,95	13	1	13				25,35	
7	12	B500SP	1,35	16	1	16				21,60	
8	8	B500SP	1,35	6	1	6		8,10			
F3											
7	12	B500SP	1,35	10	2	20				27,00	
9	12	B500SP	2,40	9	2	18				43,20	
10	12	B500SP	1,65	14	2	28				46,20	
11	8	B500SP	1,45	3	2	6		8,70			
F4											
9	12	B500SP	2,40	10	2	20				48,00	
10	12	B500SP	1,65	14	2	28				46,20	
F5											
7	12	B500SP	1,35	12	2	24				32,40	
12	12	B500SP	1,55	11	2	22				34,10	
13	12	B500SP	1,85	9	2	18				33,30	
14	8	B500SP	1,60	3	2	6		9,60			
Ł1											
1	12	B500SP	8,00	91	1	91				728,00	
2	8	B500SP	1,65	662	1	662		1092,30			
3	8	B500SP	8,00	46	1	46		368,00			
4	6	B500SP	0,70	331	1	331	231,70				
5	12	B500SP	1,20	114	1	114				136,80	
9	12	B500SP	3,40	12	1	12				40,80	
10	10	B500SP	1,35	1130	1	1130			1525,50		
11	10	B500SP	1,05	62	1	62			65,10		
12	10	B500SP	0,75	31	1	31			23,25		
13	10	B500SP	5,60	8	1	8			44,80		
14	6	B500SP	0,35	12	1	12	4,20				
15	12	B500SP	1,50	108	1	108				162,00	
Ł2											
1	12	B500SP	8,00	41	1	41				328,00	
2	8	B500SP	1,65	220	1	220		363,00			
3	8	B500SP	8,00	15	1	15		120,00			
4	6	B500SP	0,70	110	1	110	77,00				
5	12	B500SP	1,20	96	1	96				115,20	
6	12	B500SP	1,45	110	1	110				159,50	
Ł3											
1	12	B500SP	8,00	22	1	22				176,00	
3	8	B500SP	8,00	44	1	44		352,00			
5	12	B500SP	1,20	70	1	70				84,00	
7	8	B500SP	1,30	159	1	159		206,70			
8	6	B500SP	0,35	159	1	159	55,65				
Razem długość prętów						[mb]	368,55	2550,60	1658,65	2311,30	256,20
Masa jednostkowa						[kg/mb]	0,222	0,395	0,617	0,888	1,578
Masa prętów dla danej średnicy						[kg]	81,8	1007,5	1023,4	2052,4	404,3
Masa łącznie						[kg]			4569,4		

UWAGA : Sumaryczna długość prętów jest długością rzeczywistą w osi pręta metodą B wg PN-EN ISO 3766:2006.

poz. F4
2 szt.

UWAGA !!! Zbrojene ławy fundamentowej przeciągnąć przez stopę fundamentową. Rozkład prętów startowych rozpatrywać łącznie z rysunkiem zbrojeniowym danego elementu. Stopę fund. w os 3 wykonać jako lustrzane odbicie.

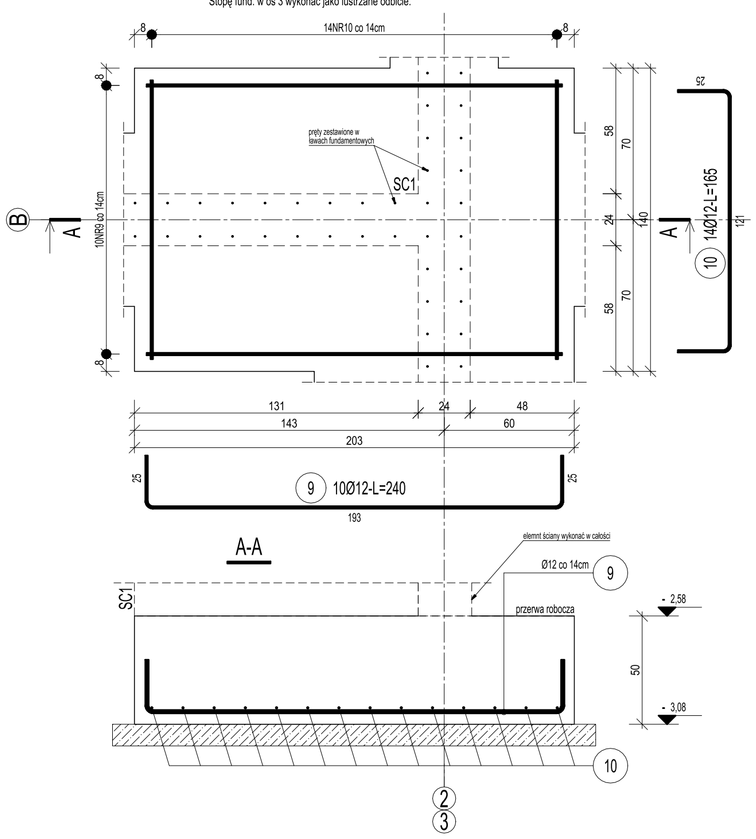

poz. F5
2 szt.

UWAGA !!! Zbrojene ławy fundamentowej przeciągnąć przez stopę fundamentową. Rozkład prętów startowych rozpatrywać łącznie z rysunkiem zbrojeniowym danego elementu. Stopę fund. w sąsiedniej osi wykonać jako lustrzane odbicie. Pręt poz. 7 stanowi dozbrojenie ściany żelbetowej poz. SC1.

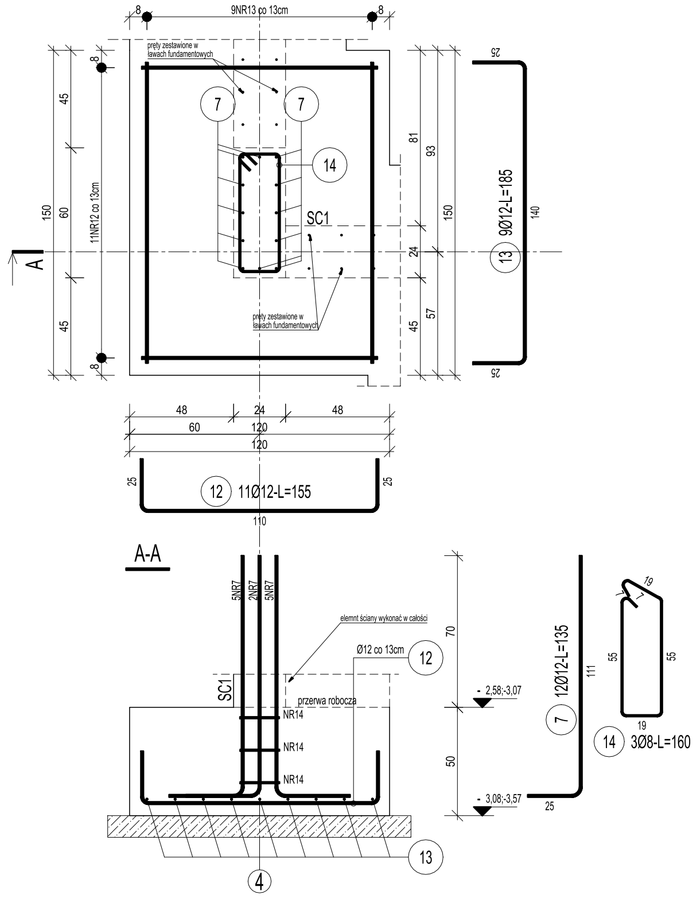

ZESTAWIENIE STALI ZBROJENIOWEJ WG RYS. K/9

AUTOR ZMIAN	ZAKRES ZMIAN	DATA	REWIZJA

BETON: C25/30
OTULINY: 50mm
STAL ZBROJ.: B500SP

Jednostka projektowa
Pracownia RUKA projekt sp. z o.o.
59-220 Legnica, ul. Wojska Polskiego 1/5

PRACOWNIA RUKA PROJEKT

Nazwa i adres inwestycji
BUDYNEK MIESZKALNY WIELORODZINNY
dz. nr 84/5 obręb 0003 Nowy Zdrój, Polanica-Zdrój

Nazwa i adres inwestora
SIM Sudety Sp. z o. o.
57-300 Kłodzko, Pl. Bolesława Chrobrego 1

Tytuł rysunku
FUNDAMENTY POZ. F1, F2, F3, F4, F5

Projektował	Nr uprawnień	Podpis	Specjalność
mgr inż. Bartosz Karamon	200/DOŚ/09		KONSTRUKCYJNO-BUDOWLANA
Sprawdził	Nr uprawnień	Podpis	Specjalność
mgr inż. Marcin Zaborowski	208/DOŚ/09		KONSTRUKCYJNO-BUDOWLANA

Stadium	Data	Branża	Skala	Nr rys.
P.T-W.	13.05.2024	KONSTRUKCJA	1:20	09/K